〈別紙2〉

平成29年2月22日

三井情報株式会社
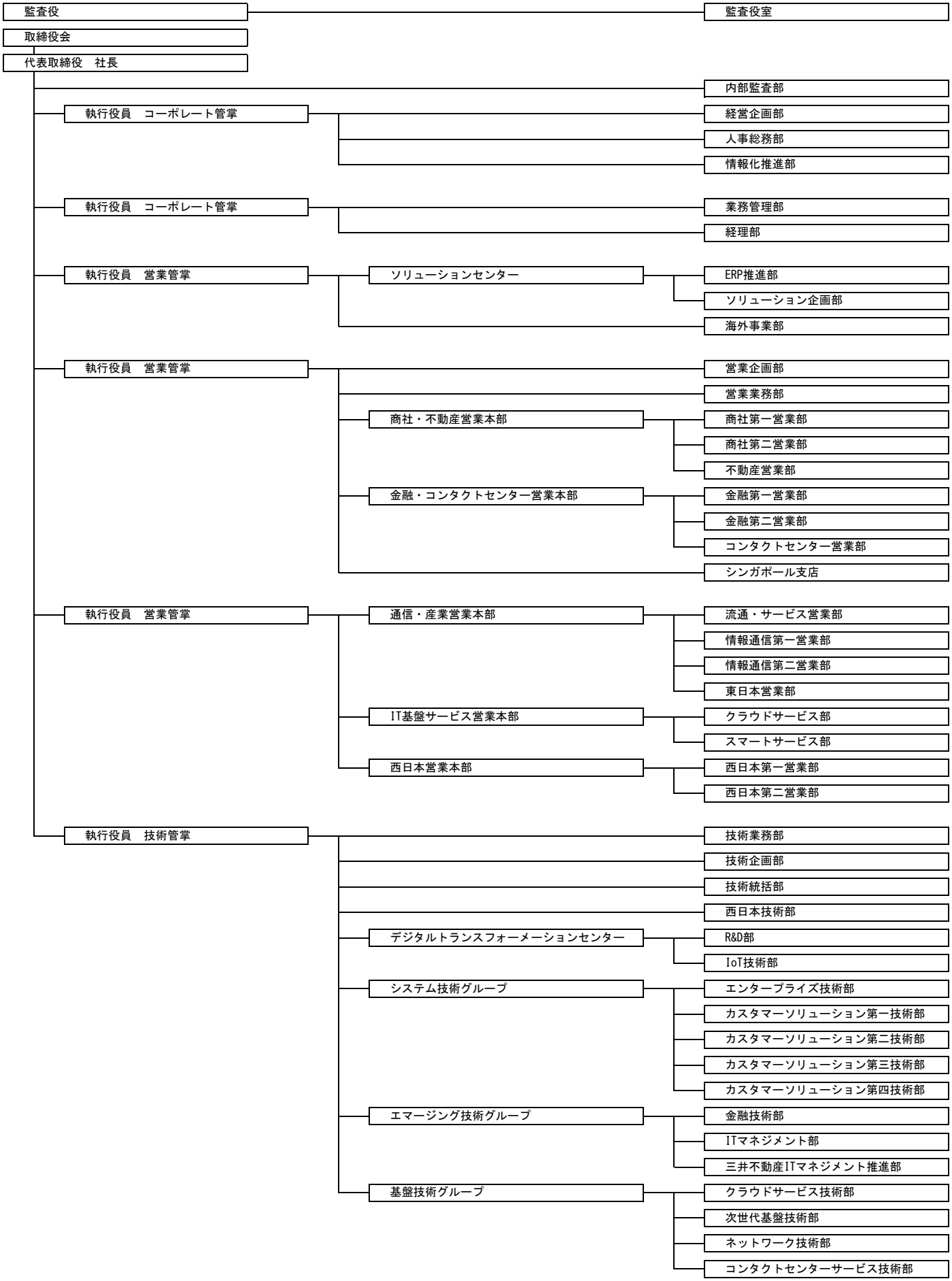
平成30年3月期　組織図